MANUAL DE INSTALACIÓN

ETY7754 - Sistema de Enganche ST1
Toyota Hilux Mod. 2005 - 2015

Las marcas y modelos utilizados son a modo ilustrativo en este documento: las mismas son propiedad de sus respectivos titulares legitimos.

¡HABLÁ CON NOSOTROS!

0800 777 7833

administracion@steeltiger.com

www.steeltiger.com

¡VISITANOS!

Direccion: (Planta Industrial) Patricias Mendocinas 1070 Ruta 8 Km. 604

Localidad/Pais: X5800CDL Río cuarto, Córdoba - Argentina.

ATENCIÓN AL PÚBLICO

Horarios de atención: 8:00 a 17:30 hs (Lunes a Viernes).

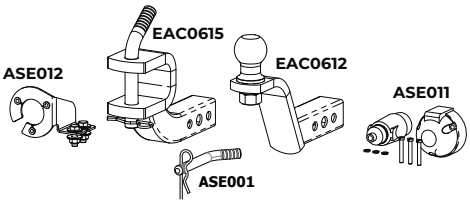

ACCESORIOS SUGERIDOS

HERRAMIENTAS NECESARIAS

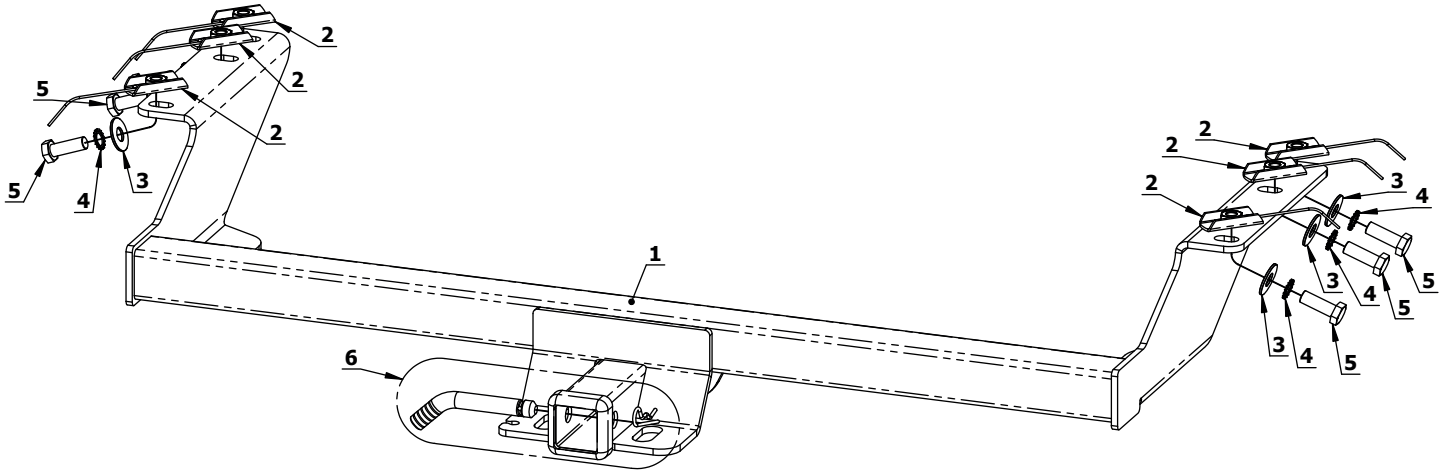

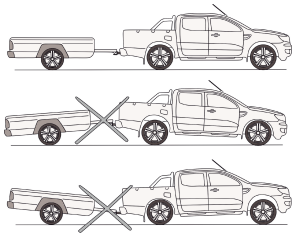

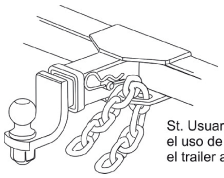

St. Usuario: es obligatorio el uso de cadenas, uniendo el trailer al enganche.

INSTRUCCIONES DE MONTAJE

1.- Introducir tres placas de anclaje (pieza 2) por lado, a través del extremo trasero del chasi.

2.- Colocar y sujetar enganche mediante los tornillos y arandelas suministradas.

Kit de bulones y accesorios

Cód.	Componente	Cant.
1	ETY 7754 - Pint. Termoconvertible Negro	1
2	M12 con Alambre - Zincado	6
3	Plana Ø12 - Zincado	6
4	Dentada Ø12 - Natural	6
5	M12 P1.75 X 35mm - Zincado	6

Valores de apriete de tornillos

Unidades	M4	M6	M8	M10	M12	M14
Kg.m	0,3	1	2,5	5,1	8,7	14
Coeficiente de fricción: μ=0,14						